Glasbearbeitung

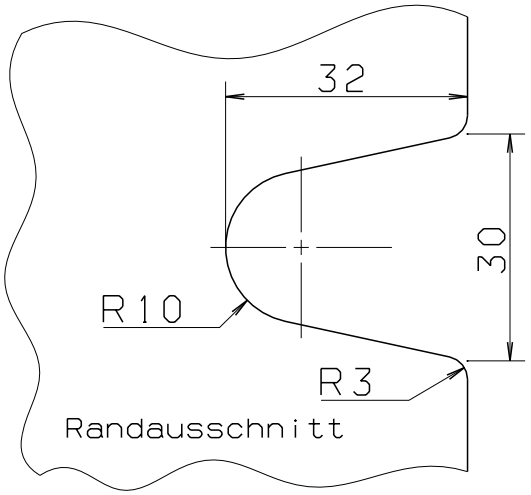

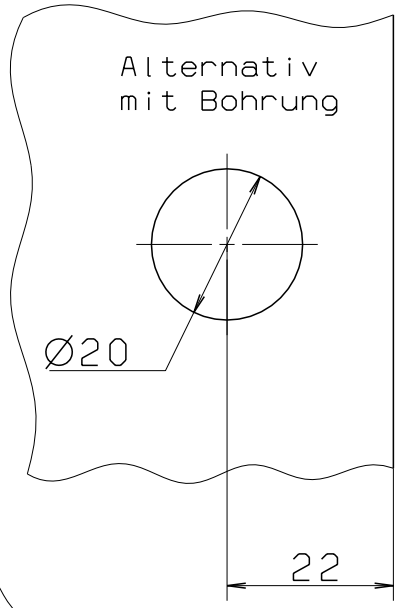

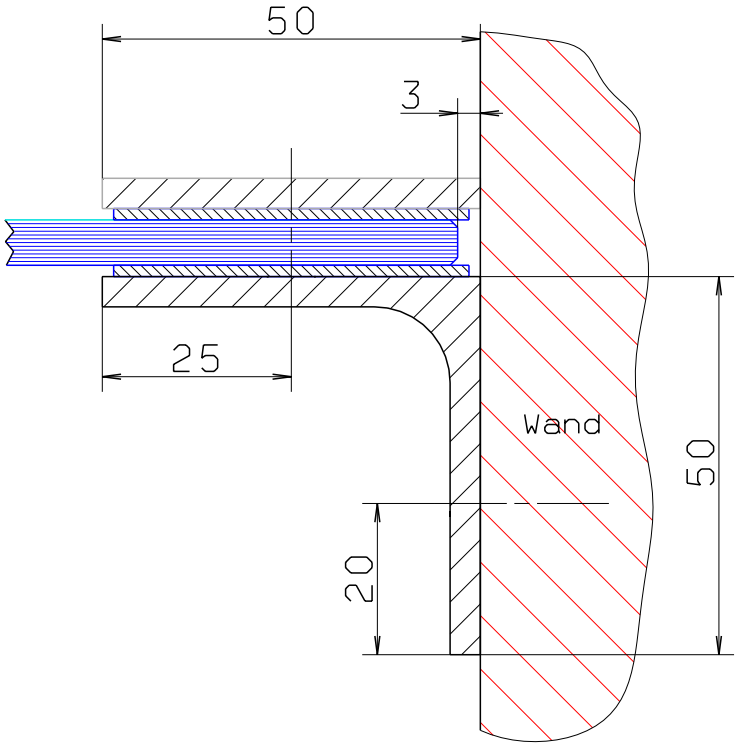

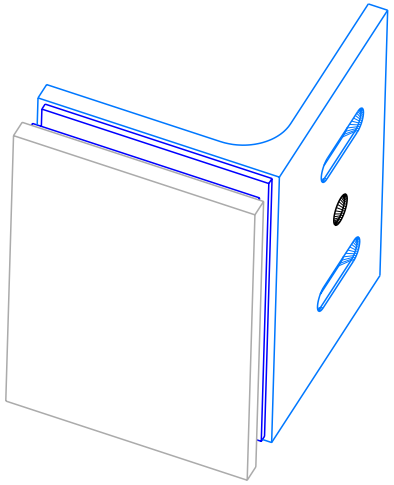

Datenblatt BG 05063	
Winkelverbinder Glas/Wand	
Art.Nr.	20-10